POZNÁMKA:	
ČERNOŠICE	INVESTOR: Město Černošice Riegrova 1209 252 28 Černošice
grido ARCHITEKTURA & DESIGN	GENERÁLNÍ PROJEKTANT: Grido, architektura a design, s.r.o. Vlkova 17 130 00 Praha 3
ZODPOVĚDNÝ PROJEKTANT:	Ing.arch. Peter STICZAY–GROMSKI
VYPRACOVAL:	Ing.arch. Jan Doubek

NÁZEV PROJEKTU: Centrální šatny ZŠ Černošice Černošice-Mokropsy			
ČÁST DOKUMENTACE: ARCHITEKTONICKO-STAVEBNÍ ČÁST			DÍL DOKUMENTACE: D.1.1
STUPEŇ DOKUMENTACE: Dokumentace pro spojené územní a stavební řízení			PARÉ ČÍSLO:
ČÍSLO ZAKÁZKY:	DATUM: 27.02.2015	MĚŘÍTKO:	
NÁZEV VÝKRESU: TABULKA TRUHLÁŘSKÝCH VÝROBKŮ			Č.VÝKRESU: B.5.3 / REVIZE:

OBSAH TOHOTO VÝKRESU JE AUTORSKÝM VLASTNICTVÍM FIRMY GRIDO, ARCHITEKTURA A DESIGN, S.R.O. A SMÍ BÝT POUŽIT NEBO DÁLE REPRODUKOVÁN JEDINĚ SE SOUHLASEM AUTORA.

OZN.	SCHÉMA / POPIS		POČET KS
T1		VNITŘNÍ PARAPET TL. 20mm, š. 370 mm, délka 1350 mm přesah 20mm, nos výšky 40mm lamino DTD PŘESNÉ ROZMĚRY NUTNO DOMĚŘIT NA STAVBĚ!	1
T2	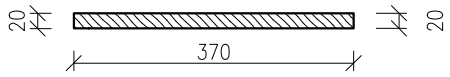	VNITŘNÍ PARAPET TL. 20mm, š. 370 mm, délka 15800 mm lamino DTD	1
T3		DŘEVĚNÝ PRÁH - masivní dřevo, dub tl. 20mm, š. 370 mm, délka 1250mm	1
T4	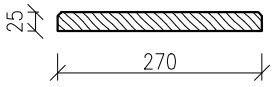	DŘEVĚNÁ STUPNICE - masivní dřevo, dub tl. 20mm, š. 270 mm, délka 1150mm - kotvená k nosné ocelové konstrukci z jeklů - přední část stupně protiskluzná úprava PŘESNÉ ROZMĚRY NUTNO DOMĚŘIT NA STAVBĚ!	3
T5		DŘEVĚNÁ PODESTA - masivní dřevo, dub tl. 20mm, š.920 mm, délka 1150mm - kotvená k nosné ocelové konstrukci z jeklů - přední část podesty - jalový stupeň - protiskluzná úprava PŘESNÉ ROZMĚRY NUTNO DOMĚŘIT NA STAVBĚ!	1

grido ARCHITEKTURA & DESIGN	NÁZEV PROJEKTU: Centrální šatny ZŠ Černošice	NÁZEV VÝKRESU: TABULKA TRUHLÁŘSKÝCH VÝROBKŮ	PARÉ:	DATUM	27.2.2015
	ČÁST DOKUMENTACE: Dokumentace pro spojené územní a stavební řízení			MĚŘÍTKO	1:10
				Č.ZAK.	
	ZODPOVĚDNÝ PROJEKTANT: Ing.arch. Peter Sticzay- Gromski	VYPRACOVAL: Ing.arch. Jan Doubek		Č.VÝK.	B.5.3-A

OBSAH TOHOTO VÝKRESU JE AUTORSKÝM VLASTNICTVÍM FIRMY GRIDO, ARCHITEKTURA A DESIGN, S.R.O. A SMÍ BÝT POUŽIT NEBO DÁLE REPRODUKOVÁN JEDINĚ SE SOUHLASEM AUTORA.

POZNÁMKA:	
ČERNOŠICE	INVESTOR: Město Černošice Riegrova 1209 252 28 Černošice
grido ARCHITEKTURA & DESIGN	GENERÁLNÍ PROJEKTANT: Grido, architektura a design, s.r.o. Vlkova 17 130 00 Praha 3
ZODPOVĚDNÝ PROJEKTANT:	Ing.arch. Peter STICZAY–GROMSKI
VYPRACOVAL:	Ing.arch. Jan Doubek

NÁZEV PROJEKTU: Centrální šatny ZŠ Černošice Černošice-Mokropsy			
ČÁST DOKUMENTACE: ARCHITEKTONICKO-STAVEBNÍ ČÁST			DÍL DOKUMENTACE: D.1.1
STUPEŇ DOKUMENTACE: Dokumentace pro spojené územní a stavební řízení			PARÉ ČÍSLO:
ČÍSLO ZAKÁZKY:	DATUM: 27.02.2015	MĚŘÍTKO:	
NÁZEV VÝKRESU: S01 TABULKA ZÁMEČNICKÝCH VÝROBKŮ			Č.VÝKRESU: B.5.4 / REVIZE:

OBSAH TOHOTO VÝKRESU JE AUTORSKÝM VLASTNICTVÍM FIRMY GRIDO, ARCHITEKTURA A DESIGN, S.R.O. A SMÍ BÝT POUŽIT NEBO DÁLE REPRODUKOVÁN JEDINĚ SE SOUHLASEM AUTORA.

OZN.	POPIS	POČET KS DÉLKA [m]
Z1	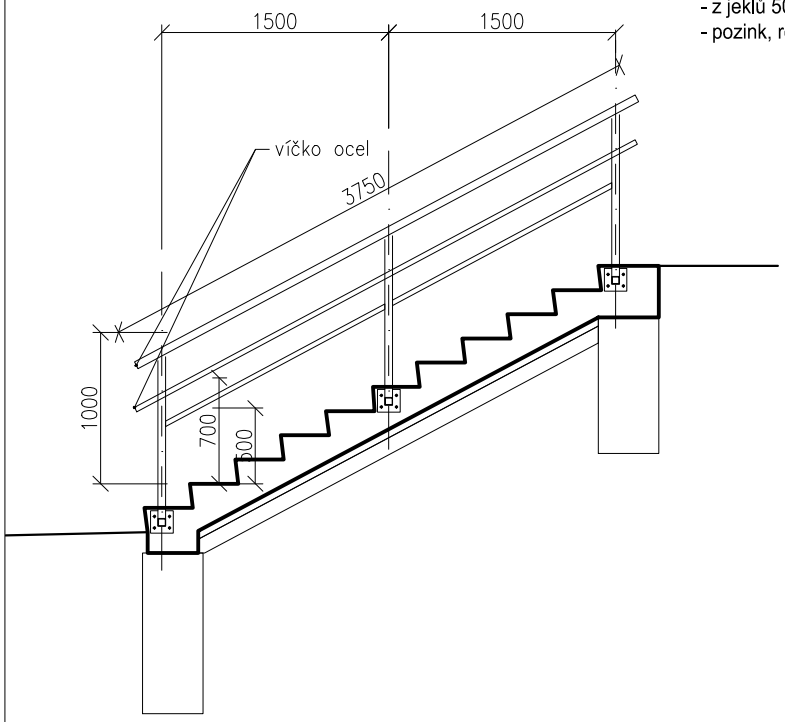 OCELOVÉ ZÁBRADLÍ U VNĚJŠÍHO VYROVNÁVACÍHO SCHODIŠTĚ - z jeklů 50x50/4mm, madlo Ø32mm tl.3mm - pozink, reaktívní barva nátěr RAL7024	1ks
Z2	 VNĚJŠÍ ČISTÍCÍ ZÓNA - samonosná rohož tvořená nosnými a rozpěrnými pásky vlisovanými do sebe z žárového zinku - osazena v rámu z ocelových pozinkovaných profilů L40/20/4mm na betonové podkladní desce tl. 100mm - rozměr ok nejvýše 20x20mm - rozměr roštu: 2300 X 1000 mm - rozměr roštu: 1000x700	 1ks 2ks
Z3	 VNITŘNÍ ČISTÍCÍ ZÓNA - textilní rohož z polypropylenu - oložená v úrovni podlahy do připraveného otvoru osazené Al rámem 15/30/2 mm - barva černá - rozměr rámu pro textilní rohož: 9925 X 1675	1ks

grido ARCHITEKTURA & DESIGN	NÁZEV PROJEKTU: Centrální šatny ZŠ Černošice	NÁZEV VÝKRESU: S01 - TABULKA ZÁMEČNICKÝCH VÝROBKŮ	PARÉ:	DATUM	27.2.2015
	ČÁST DOKUMENTACE: Dokumentace pro spojené územní a stavební řízení			MĚŘÍTKO	1:10
				Č.ZAK.	
	ZODPOVĚDNÝ PROJEKTANT: Ing.arch. Peter Sticzay- Gromski	VYPRACOVAL: Ing.arch. Jan Doubek		Č.VÝK.	B.5.4-A

OBSAH TOHOTO VÝKRESU JE AUTORSKÝM VLASTNICTVÍM FIRMY GRIDO, ARCHITEKTURA A DESIGN, S.R.O. A SMÍ BÝT POUŽIT NEBO DÁLE REPRODUKOVÁN JEDINĚ SE SOUHLASEM AUTORA.

OZN.	POPIS	POČET KS DÉLKA [m]
Z4	ZÁBRADLÍ NA VYROVNÁVACÍCH PLATFORMÁCH - z ocelových jeklů, nátěr RAL 7024 - kotveno přes ocelový plech tl 6mm k podkladu - Z4 - osová vzdálenost 750mm, výška 1000mm	6ks
Z5	- Z5 - osová vzdálenost 450mm, výška 1000mm	2ks
Z6	- Z6 - osová vzdálenost 1050mm, výška 1000mm	1ks

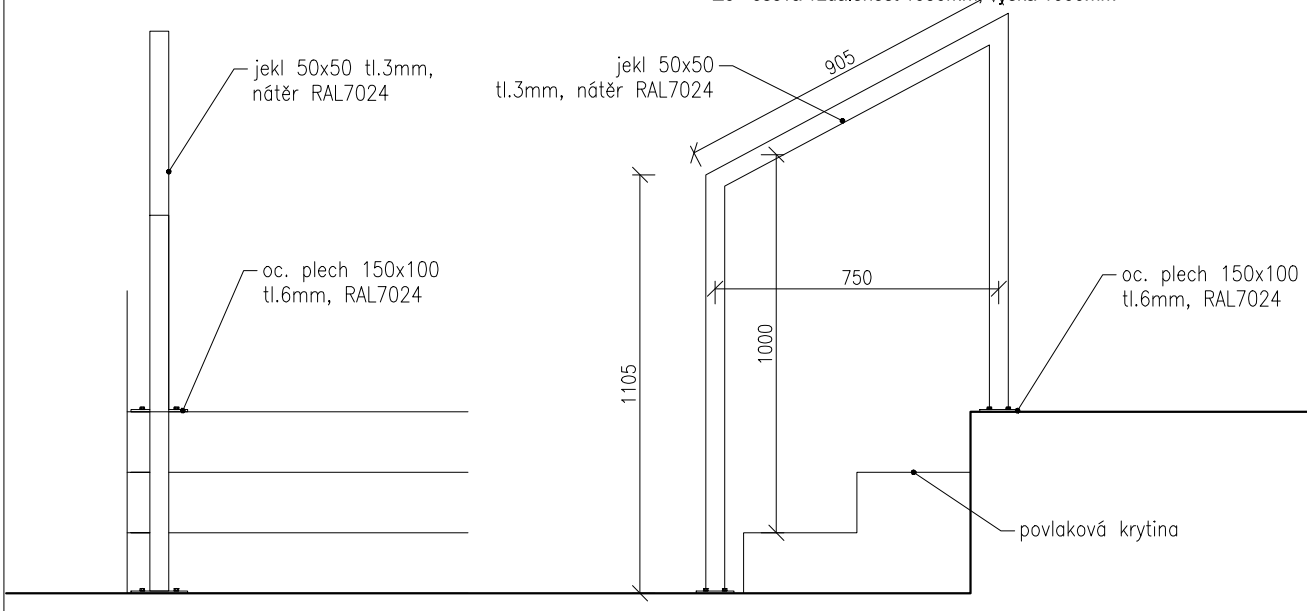

Z7	VNITŘNÍ ZÁBRADLÍ - celkové rozměry 5930x950mm - z ocelových jeklů, nátěr RAL 7024 - výplň sklo Connex 2x4mm v rámu (po celém obvodu) složeném z L profilu 25x35mm tl.4mm a jeklu 20x20 tl.2mm - kotveno přes ocelový plech tl.6mm k podkladu	1ks

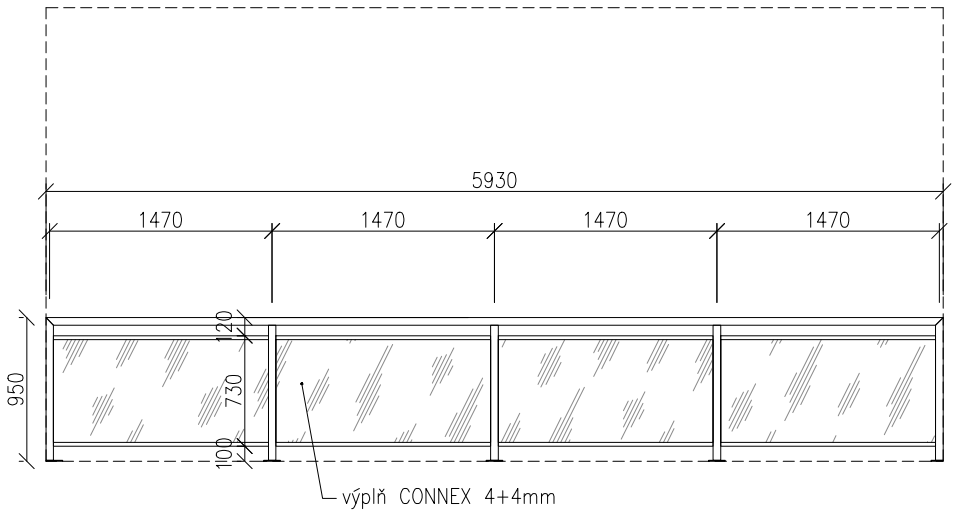

grido ARCHITEKTURA & DESIGN	NÁZEV PROJEKTU: Centrální šatny ZŠ Černošice	NÁZEV VÝKRESU: S01 -TABULKA ZÁMEČNICKÝCH VÝROBKŮ	PARÉ:	DATUM	27.2.2015
	ČÁST DOKUMENTACE: Dokumentace pro spojené územní a stavební řízení			MĚŘÍTKO	1:10
				Č.ZAK.	
	ZODPOVĚDNÝ PROJEKTANT: Ing.arch. Peter Sticzay- Gromski	VYPRACOVAL: Ing.arch. Jan Doubek		Č.VÝK.	B.5.4-B

OBSAH TOHOTO VÝKRESU JE AUTORSKÝM VLASTNICTVÍM FIRMY GRIDO, ARCHITEKTURA A DESIGN, S.R.O. A SMÍ BÝT POUŽIT NEBO DÁLE REPRODUKOVÁN JEDINĚ SE SOUHLASEM AUTORA.

OZN.	POPIS	POČET KS DÉLKA [m]
Z8	ZÁBRADLÍ PŘED PROSKLENÝM OKNEM NA MEZIPODESTĚ - celkové rozměry 5930x950mm - z ocelových jeklů, nátěr RAL 7024 - výplň sklo Connex 2x4mm v rámu (po celém obvodu) složeném z L profilu 25x35mm tl.4mm a jeklu 20x20 tl.2mm - kotveno přes ocelový plech tl.6mm k podkladu	1ks

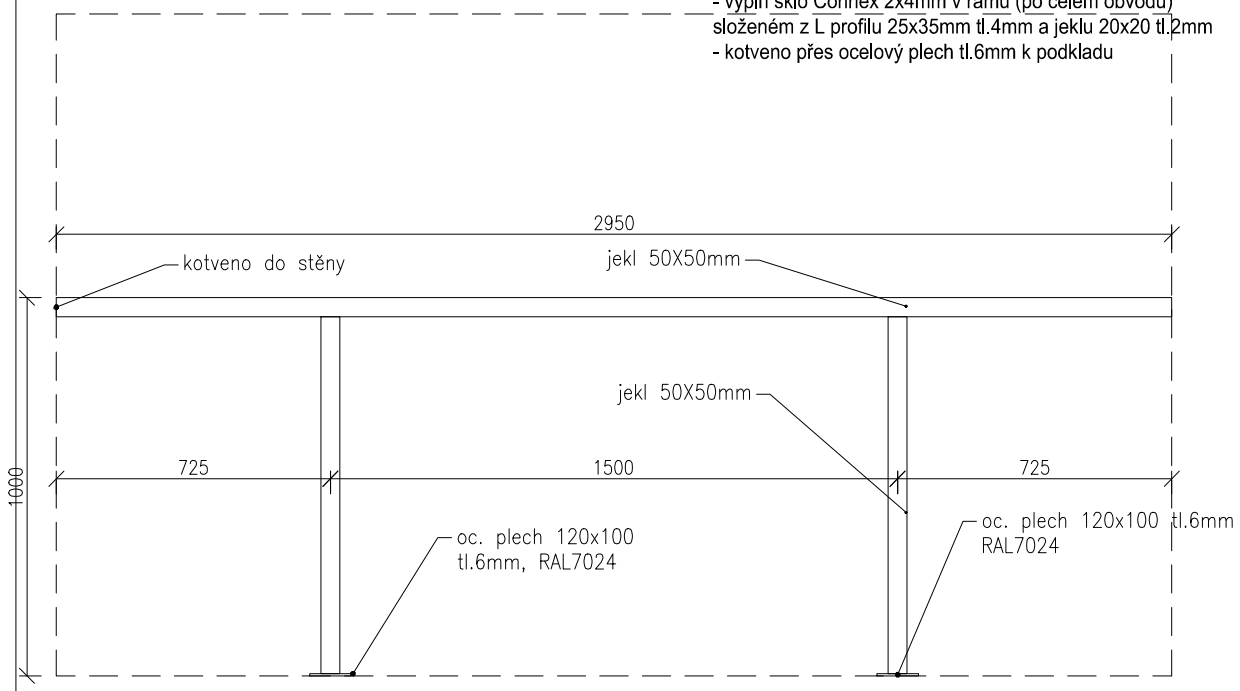

Z9	LAMELY NA FASÁDĚ OBJEKTU - rozvinutá šířka: 265mm - hliníkový plech tl.2mm - kulaté otvory průměru 3mm, osově 5mm od sebe - kotveno k roštu z ocelových profilů (viz konstrukční část) -PÚ: vypalovaný komaxit RAL 3022 39ks RAL 3014 23ks RAL 3012 28ks RAL 1015 21ks RAL 6018 24ks	300,5m

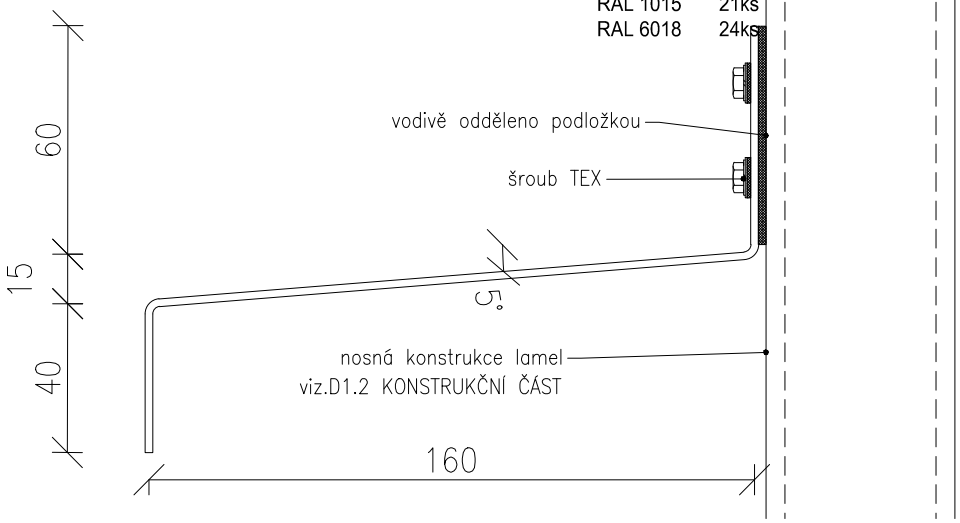

grido ARCHITEKTURA & DESIGN	NÁZEV PROJEKTU: Centrální šatny ZŠ Černošice	NÁZEV VÝKRESU: S01 - TABULKA ZÁMEČNICKÝCH VÝROBKŮ	PARÉ:	DATUM	27.2.2015
	ČÁST DOKUMENTACE: Dokumentace pro spojené územní a stavební řízení			MĚŘÍTKO	1:10
				Č.ZAK.	
	ZODPOVĚDNÝ PROJEKTANT: Ing.arch. Peter Sticzay- Gromski	VYPRACOVAL: Ing.arch. Jan Doubek		Č.VÝK.	B.5.4-C

OBSAH TOHOTO VÝKRESU JE AUTORSKÝM VLASTNICTVÍM FIRMY GRIDO, ARCHITEKTURA A DESIGN, S.R.O. A SMÍ BÝT POUŽIT NEBO DÁLE REPRODUKOVÁN JEDINĚ SE SOUHLASEM AUTORA.

OZN.	POPIS	POČET KS DÉLKA [m]
Z10	PODSVĚTLENÝ NÁPIS NA FASÁDĚ - nosná konstrukce z jeklů 80x50 tl.5mm - opláštění plechem tl.2mm - z ocelových jeklů, žárový zinek, reaktivní barva, nátěr RAL 7024 - kotvené k nosné konstrukci předsazených lamel - bílá podsvětlená 3D písmena, materiál perspex, led modul	1ks

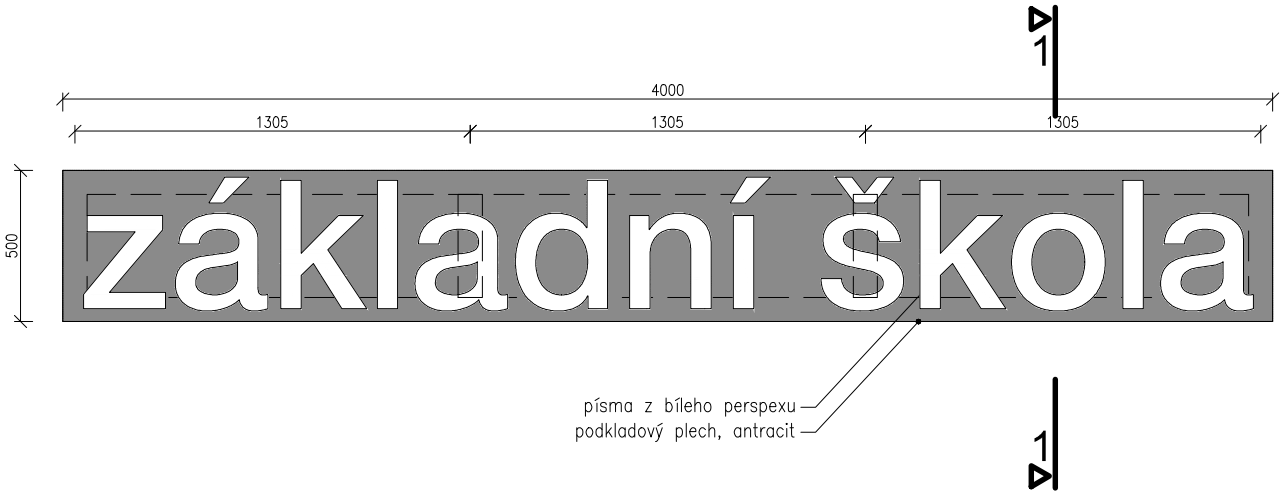

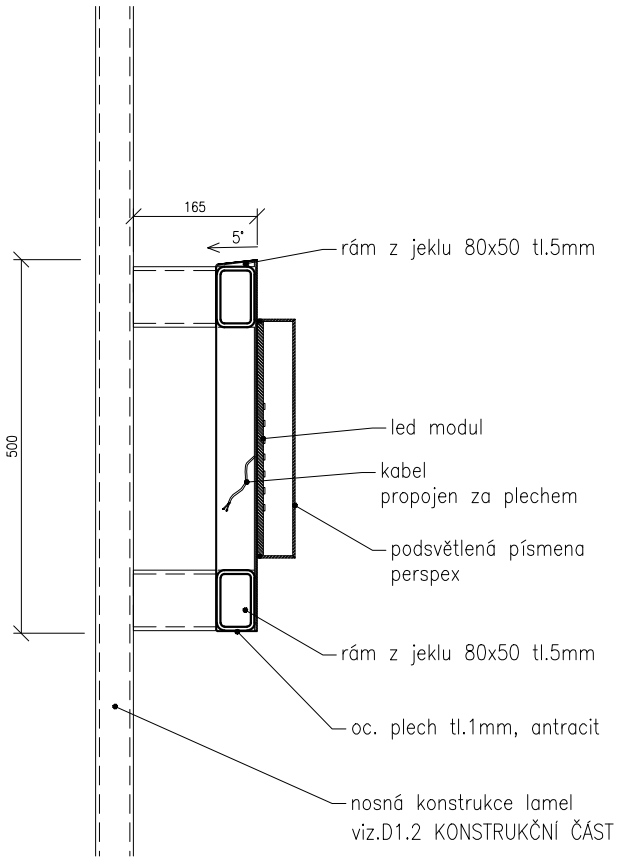

grido ARCHITEKTURA & DESIGN	NÁZEV PROJEKTU: Centrální šatny ZŠ Černošice	NÁZEV VÝKRESU: S01 - TABULKA ZÁMEČNICKÝCH VÝROBKŮ	PARÉ:	DATUM	27.2.2015
	ČÁST DOKUMENTACE: Dokumentace pro spojené územní a stavební řízení			MĚŘÍTKO	1:10
				Č.ZAK.	
	ZODPOVĚDNÝ PROJEKTANT: Ing.arch. Peter Sticzay- Gromski	VYPRACOVAL: Ing.arch. Jan Doubek		Č.VÝK.	B.5.4-D

OBSAH TOHOTO VÝKRESU JE AUTORSKÝM VLASTNICTVÍM FIRMY GRIDO, ARCHITEKTURA A DESIGN, S.R.O. A SMÍ BÝT POUŽIT NEBO DÁLE REPRODUKOVÁN JEDINĚ SE SOUHLASEM AUTORA.

OZN.	POPIS	POČET KS DÉLKA [m]
Z11	ZÁBRADLÍ U STÁVAJÍCÍHO OKNA UČEBNY - madlo, trubka Ø40/3, pozink, reaktívní barva, nátěr RAL7024 - kotvená z boku kotvou s přerušeným tepelným mostem do k fasádě	1ks

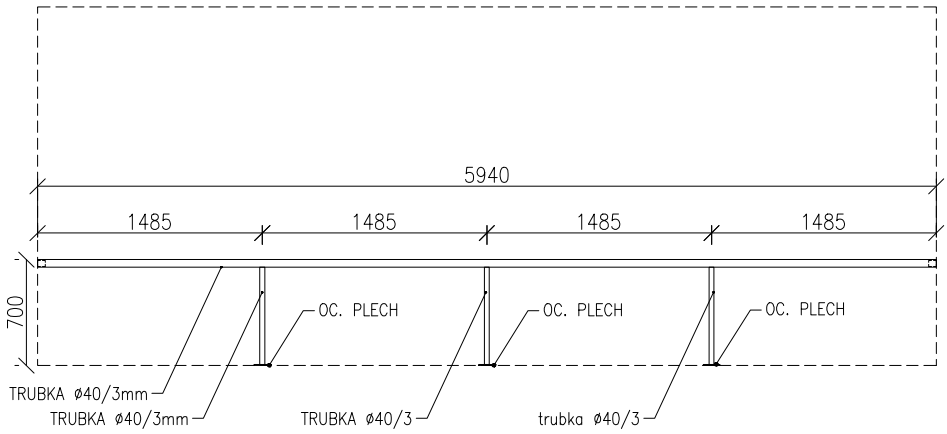

Z12	ZÁBRADLÍ NA TERASE - konstrukce ze svařovaných jeklů 50x50 tl.5mm - rám zábradlí z jeklů 50x50mm - výplň zábradlí z jeklů 15x50mm - nátěr RAL7024 - stupnice dřevěné kotvené k ocelové kosntrukci	2ks

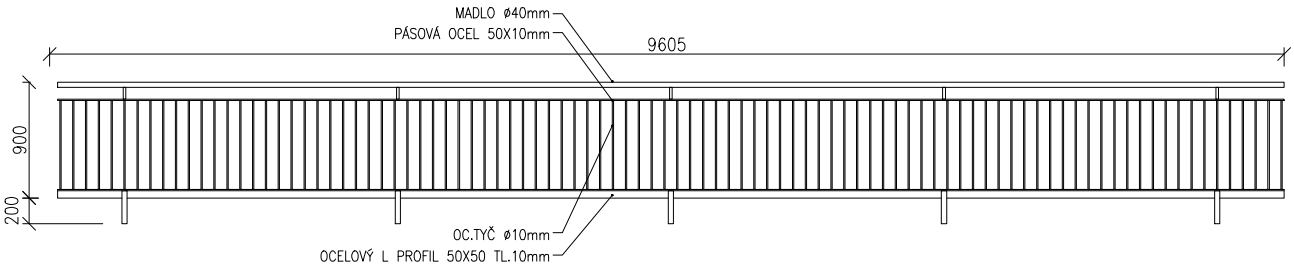

grido ARCHITEKTURA & DESIGN	NÁZEV PROJEKTU: Centrální šatny ZŠ Černošice	NÁZEV VÝKRESU: S01 - TABULKA ZÁMEČNICKÝCH VÝROBKŮ	PARÉ:	DATUM	27.2.2015
	ČÁST DOKUMENTACE: Dokumentace pro spojené územní a stavební řízení			MĚŘÍTKO	1:10
				Č.ZAK.	
	ZODPOVĚDNÝ PROJEKTANT: Ing.arch. Peter Sticzay- Gromski	VYPRACOVAL: Ing.arch. Jan Doubek		Č.VÝK.	B.5.4-E

OBSAH TOHOTO VÝKRESU JE AUTORSKÝM VLASTNICTVÍM FIRMY GRIDO, ARCHITEKTURA A DESIGN, S.R.O. A SMÍ BÝT POUŽIT NEBO DÁLE REPRODUKOVÁN JEDINĚ SE SOUHLASEM AUTORA.

OZN.	POPIS	POČET KS DÉLKA [m]
Z13	SCHODIŠTĚ NA TERASU - konstrukce ze svařovaných jeklů 50x50 tl.5mm - zábradlí rám z jeklů 50x50mm - výplň zábradlí z jeklů 15x50mm - nátěr RAL7024 - stupnice dřevěné kotvené k ocelové kosntrukci	1ks

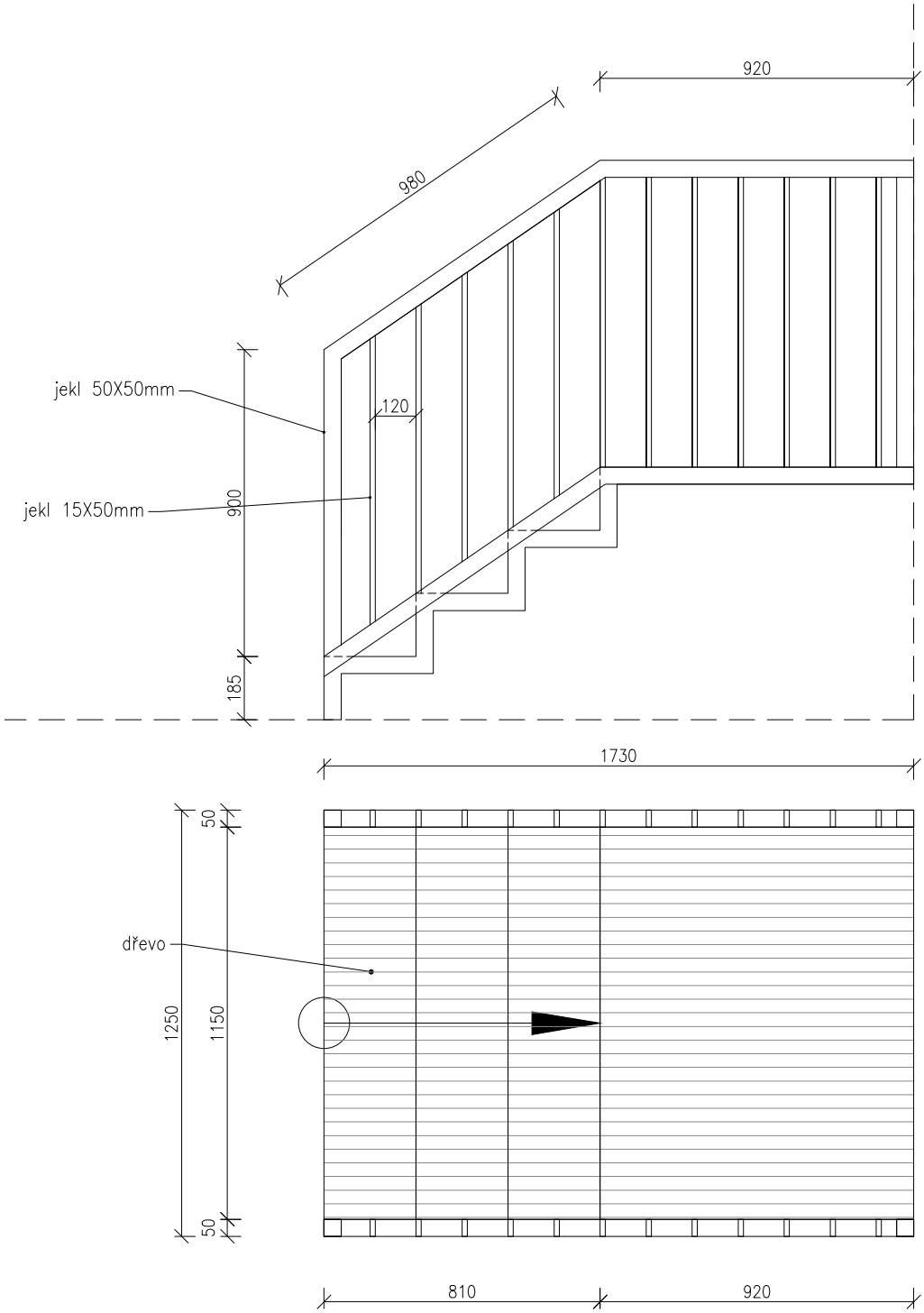

grido ARCHITEKTURA & DESIGN	NÁZEV PROJEKTU: Centrální šatny ZŠ Černošice	NÁZEV VÝKRESU: S02 - TABULKA ZÁMEČNICKÝCH VÝROBKŮ	PARÉ:	DATUM	27.2.2015
	ČÁST DOKUMENTACE: Dokumentace pro spojené územní a stavební řízení			MĚŘÍTKO	1:10
				Č.ZAK.	
	ZODPOVĚDNÝ PROJEKTANT: Ing.arch. Peter Sticzay- Gromski	VYPRACOVAL: Ing.arch. Jan Doubek		Č.VÝK.	B.5.4-F

OBSAH TOHOTO VÝKRESU JE AUTORSKÝM VLASTNICTVÍM FIRMY GRIDO, ARCHITEKTURA A DESIGN, S.R.O. A SMÍ BÝT POUŽIT NEBO DÁLE REPRODUKOVÁN JEDINĚ SE SOUHLASEM AUTORA.

POZNÁMKA:	
ČERNOŠICE	INVESTOR: Město Černošice Riegrova 1209 252 28 Černošice
grido ARCHITEKTURA & DESIGN	GENERÁLNÍ PROJEKTANT: Grido, architektura a design, s.r.o. Vlkova 17 130 00 Praha 3
ZODPOVĚDNÝ PROJEKTANT:	Ing.arch. Peter STICZAY–GROMSKI
VYPRACOVAL:	Ing.arch. Jan Doubek

NÁZEV PROJEKTU: Centrální šatny ZŠ Černošice Černošice-Mokropsy			
ČÁST DOKUMENTACE: ARCHITEKTONICKO-STAVEBNÍ ČÁST			DÍL DOKUMENTACE: D.1.1
STUPEŇ DOKUMENTACE: Dokumentace pro spojené územní a stavební řízení			PARÉ ČÍSLO:
ČÍSLO ZAKÁZKY:	DATUM: 27.02.2015	MĚŘÍTKO:	
NÁZEV VÝKRESU: TABULKA KLEMPÍŘSKÝCH VÝROBKŮ			Č.VÝKRESU: B.5.5 / REVIZE:

OBSAH TOHOTO VÝKRESU JE AUTORSKÝM VLASTNICTVÍM FIRMY GRIDO, ARCHITEKTURA A DESIGN, S.R.O. A SMÍ BÝT POUŽIT NEBO DÁLE REPRODUKOVÁN JEDINĚ SE SOUHLASEM AUTORA.

OZN.	SCHÉMA	POPIS MATERIÁL	PŘIBLIŽNÁ ROZV. ŠÍŘKA PLECHU [mm]	DÉLKA [m]
K1	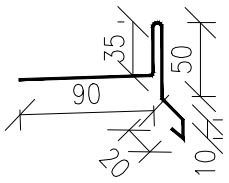	ZÁVĚTRNÁ LIŠTA materiál: poplastovaný plech tl.0,7mm barva: tm.šedá RAL 7010 PŘESNÉ ROZMĚRY NUTNO DOMĚŘIT NA STAVBĚ!	220mm	39,8m
K2	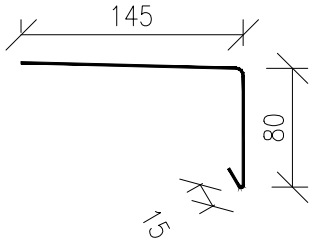	OKAPNIČKA materiál: poplastovaný plech tl.0,7mm barva: tm.šedá RAL 7010 PŘESNÉ ROZMĚRY NUTNO DOMĚŘIT NA STAVBĚ!	240mm	45,7m
K3	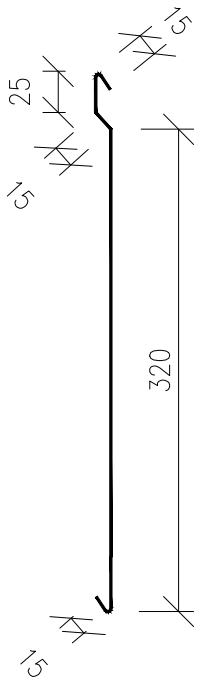	OPLECHOVÁNÍ ČELA PLOCHÉ STŘECHY materiál: předzvětralý titanzinkový plech tl.0,7mm, barva: tm.šedá RAL 7010 PŘESNÉ ROZMĚRY NUTNO DOMĚŘIT NA STAVBĚ!	390mm	45,7m

grido ARCHITEKTURA & DESIGN	NÁZEV PROJEKTU: Centrální šatny ZŠ Černošice	NÁZEV VÝKRESU: S01 - TABULKA KLEMPÍŘSKÝCH VÝROBKŮ	PARÉ:	DATUM	27.2.2015
	ČÁST DOKUMENTACE: Dokumentace pro spojené územní a stavební řízení			MĚŘÍTKO	1:5;1:10
				Č.ZAK.	
	ZODPOVĚDNÝ PROJEKTANT: Ing.arch. Peter Sticzay- Gromski	VYPRACOVAL: Ing.arch. Jan Doubek		Č.VÝK.	B.5.5-A

OBSAH TOHOTO VÝKRESU JE AUTORSKÝM VLASTNICTVÍM FIRMY GRIDO, ARCHITEKTURA A DESIGN, S.R.O. A SMÍ BÝT POUŽIT NEBO DÁLE REPRODUKOVÁN JEDINĚ SE SOUHLASEM AUTORA.

OZN.	SCHÉMA	POPIS MATERIÁL	PŘIBLIŽNÁ ROZV. ŠÍŘKA PLECHU [mm]	DÉLKA [m]
K4	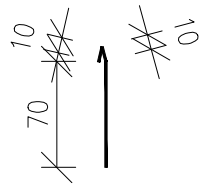	STĚNOVÁ LIŠTA materiál: předzvětralý titanzinkový plech tl.0,7mm ref, Rheinzink prePATINA schiefergrau sběrný kotlík hranatý s hranatým vývodem velikosti 120x120, napojeno na žlab PŘESNÉ ROZMĚRY NUTNO DOMĚŘIT NA STAVBĚ!	90mm	47m
K5	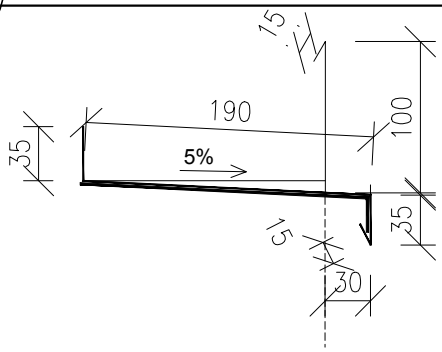	OKENNÍ PARAPET materiál: předzvětralý titanzinkový plech tl.0,7mm, ref. Rheinzink prePATINA schiefergrau VYZTUŽUJÍCÍ PÁS materiál: pozink tl.0,7mm PŘESNÉ ROZMĚRY NUTNO DOMĚŘIT NA STAVBĚ!	280mm 220mm	1,35m 1,35m
K6	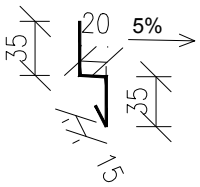	OKAPNIČKA U PROSKLENÉ FASÁDY materiál: předzvětralý titanzinkový plech tl.0,7mm ref. Rheinzink prePATINA schiefergrau PŘESNÉ ROZMĚRY NUTNO DOMĚŘIT NA STAVBĚ!	105mm	3,7m
K7	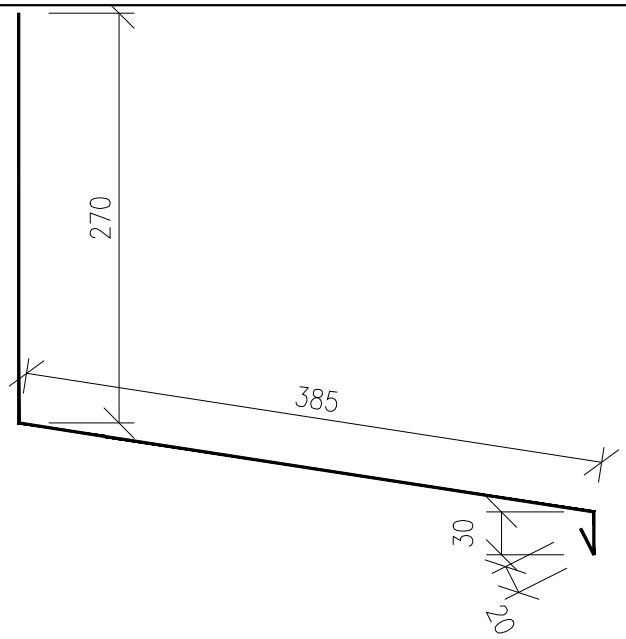	OPLECHOVÁNÍ U KORUNY OPĚRKY materiál: předzvětralý titanzinkový plech tl.0,7mm ref. Rheinzink prePATINA schiefergrau PŘESNÉ ROZMĚRY NUTNO DOMĚŘIT NA STAVBĚ!	700mm	14m

grido ARCHITEKTURA & DESIGN	NÁZEV PROJEKTU: Centrální šatny ZŠ Černošice	NÁZEV VÝKRESU: S01 - TABULKA KLEMPÍŘSKÝCH VÝROBKŮ	PARÉ:	DATUM	27.2.2015
	ČÁST DOKUMENTACE: Dokumentace pro spojené územní a stavební řízení			MĚŘÍTKO	1:5
				Č.ZAK.	
	ZODPOVĚDNÝ PROJEKTANT: Ing.arch. Peter Sticzay- Gromski	VYPRACOVAL: Ing.arch. Jan Doubek		Č.VÝK.	B.5.5-B

OBSAH TOHOTO VÝKRESU JE AUTORSKÝM VLASTNICTVÍM FIRMY GRIDO, ARCHITEKTURA A DESIGN, S.R.O. A SMÍ BÝT POUŽIT NEBO DÁLE REPRODUKOVÁN JEDINĚ SE SOUHLASEM AUTORA.

OZN.	SCHÉMA	POPIS MATERIÁL	PŘIBLIŽNÁ ROZV. ŠÍŘKA PLECHU [mm]	DÉLKA [m]
K8	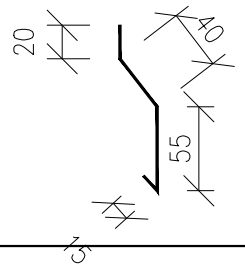	OKAPNIČKA materiál: předzvětralý titanzinkový plech tl.0,7mm ref. Rheinzink prePATINA schiefergrau PŘESNÉ ROZMĚRY NUTNO DOMĚŘIT NA STAVBĚ!	130mm	1,2m
K9		POSUN STÁVAJÍCÍHO SVODU dle stavu stávajícího svodu bude rozhodnuto o jeho výměně: výměna části okapu, výměna kotlíku, svodu, výměna geigru materiál: ocelový plech pozink, nátěr barva dle stávajících okapů a svodů PŘESNÉ ROZMĚRY NUTNO DOMĚŘIT NA STAVBĚ!		1ks 10m
K10		POSUN STÁVAJÍCÍHO SVODU dle stavu stávajícího svodu bude rozhodnuto o jeho výměně: výměna části okapu, výměna kotlíku, svodu, výměna geigru materiál: ocelový plech pozink, nátěr barva dle stávajících okapů a svodů PŘESNÉ ROZMĚRY NUTNO DOMĚŘIT NA STAVBĚ!		1ks 8,4m

grido ARCHITEKTURA & DESIGN	NÁZEV PROJEKTU: Centrální šatny ZŠ Černošice	NÁZEV VÝKRESU: S01 - TABULKA KLEMPÍŘSKÝCH VÝROBKŮ	PARÉ:	DATUM	27.2.2015
	ČÁST DOKUMENTACE: Dokumentace pro spojené územní a stavební řízení			MĚŘÍTKO	1:5
				Č.ZAK.	
	ZODPOVĚDNÝ PROJEKTANT: Ing.arch. Peter Sticzay- Gromski	VYPRACOVAL: Ing.arch. Jan Doubek		Č.VÝK.	B.5.5-C

OBSAH TOHOTO VÝKRESU JE AUTORSKÝM VLASTNICTVÍM FIRMY GRIDO, ARCHITEKTURA A DESIGN, S.R.O. A SMÍ BÝT POUŽIT NEBO DÁLE REPRODUKOVÁN JEDINĚ SE SOUHLASEM AUTORA.

POZNÁMKA:	
ČERNOŠICE	INVESTOR: Město Černošice Riegrova 1209 252 28 Černošice
grido ARCHITEKTURA & DESIGN	GENERÁLNÍ PROJEKTANT: Grido, architektura a design, s.r.o. Vlkova 17 130 00 Praha 3
ZODPOVĚDNÝ PROJEKTANT:	Ing.arch. Peter STICZAY–GROMSKI
VYPRACOVAL:	Ing.arch. Jan Doubek

NÁZEV PROJEKTU: Centrální šatny ZŠ Černošice Černošice-Mokropsy			
ČÁST DOKUMENTACE: ARCHITEKTONICKO-STAVEBNÍ ČÁST			DÍL DOKUMENTACE: D.1.1
STUPEŇ DOKUMENTACE: Dokumentace pro spojené územní a stavební řízení			PARÉ ČÍSLO:
ČÍSLO ZAKÁZKY:	DATUM: 27.02.2015	MĚŘÍTKO:	
NÁZEV VÝKRESU: S01 - TABULKA OSTATNÍCH VÝROBKŮ			Č.VÝKRESU: B.5.6 / REVIZE:

OBSAH TOHOTO VÝKRESU JE AUTORSKÝM VLASTNICTVÍM FIRMY GRIDO, ARCHITEKTURA A DESIGN, S.R.O. A SMÍ BÝT POUŽIT NEBO DÁLE REPRODUKOVÁN JEDINĚ SE SOUHLASEM AUTORA.

OZN.	SCHÉMA	POPIS MATERIÁL	PŘIBLIŽNÁ ROZV. ŠÍŘKA PLECHU [mm]	DÉLKA [m]
Y1		INTERIÉROVÉ HODINY Ø číselníku 400mm Čtvercové hodiny, ø číselníku 40 cm s kovovým rámem a plochým krycím sklem. Kovový rám se světlem šedého hliníkového plechu, chráněný komaxitem. Design číselníku bude odsouhlasen architektem. kotvení přes ocelové konzoly		1ks
Y2		PRŮCHODKA ZÁKLADY KGEM 100 pro drenážní potrubí DN100		4ks

grido ARCHITEKTURA & DESIGN	NÁZEV PROJEKTU: Centrální šatny ZŠ Černošice	NÁZEV VÝKRESU: S01 - TABULKA OSTATNÍCH VÝROBKŮ	PARÉ:	DATUM	27.2.2015
	ČÁST DOKUMENTACE: Dokumentace pro spojené územní a stavební řízení			MĚŘÍTKO	1:5;1:10
				Č.ZAK.	
	ZODPOVĚDNÝ PROJEKTANT: Ing.arch. Peter Sticzay- Gromski	VYPRACOVAL: Ing.arch. Jan Doubek		Č.VÝK.	B.5.6-A

OBSAH TOHOTO VÝKRESU JE AUTORSKÝM VLASTNICTVÍM FIRMY GRIDO, ARCHITEKTURA A DESIGN, S.R.O. A SMÍ BÝT POUŽIT NEBO DÁLE REPRODUKOVÁN JEDINĚ SE SOUHLASEM AUTORA.