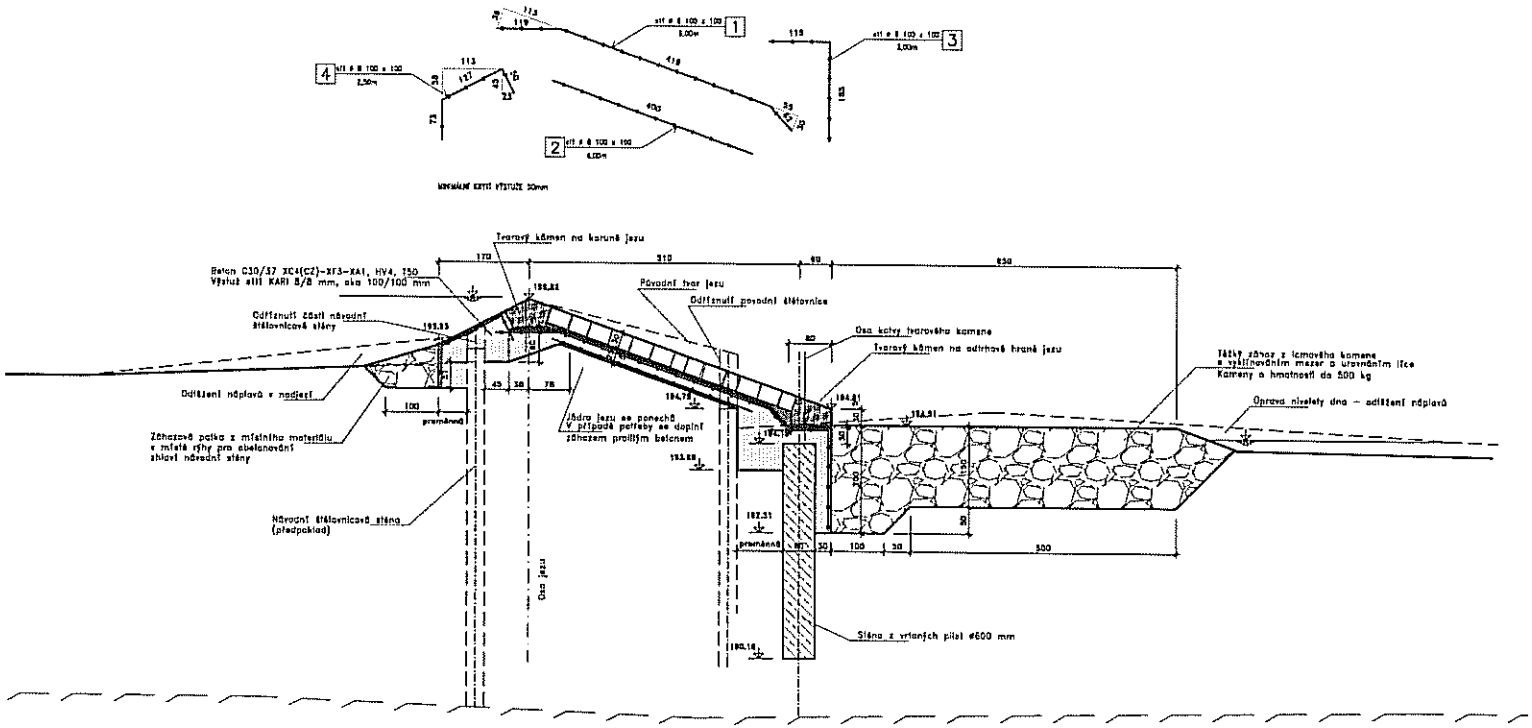

TABULKA VÝZTUŽNÝCH SÍTÍ

Č.	Profil (mm)	Rozměr (mm x mm)	Plocha (mm²)	Kusů	SK Ø8 100x100	Poznámka
1	5	2,15 x 6,0	12,9	52	670,8	
2	5	2,15 x 4,0	8,6	52	447,2	
3	5	2,15 x 3,0	6,45	52	335,4	
4	5	2,15 x 2,5	5,375	52	279,5	
Celková plocha (mm²)					1737,9	
Hmotnost na 1 m² (kg)					5,4	
Hmotnost celkem (kg)					9357,66	

Výškový systém Balt p. v.

Souřadnicový systém S-JTSK

6			
5			
4			
3			
2			
1			
Změna	Popis	Datum	Schválil

HYDROPROJEKT
AKCIOVÁ SPOLEČNOST
Táborská 31, 140 16 Praha 4 | www.hydroprojekt.cz | info@hydroprojekt.cz

SWECO
www.sweco-cz.com

VYPRACOVAL	ING. KAŇKOVSKÝ		ING. KAŇKOVSKÝ	T. KONTROLA	ING. HANZL
PŘEDMĚT	ING. KAŇKOVSKÝ	RESP. INŽ.	ING. BUREŠ	DATUM	09/2009
OBJEDNATEL	Povodí Vltavy, státní podnik			OKRES	Praha - západ
STAVBA: REKONSTRUKCE JEZU ČERNOŠICE v ř km 8,143				ČÍSLO ZAKÁZKY	109153102310
				STUPEŇ	DUR, DSP, RDS
				FORMÁT	4 A4
				MĚŘÍTKO	1:50/50
				ARCHIVNÍ ČÍSLO	002904/09/1
PŘÍLOHA	Vzorový příčný řez jezem			ČÍSLO PŘÍLOHY	F1.1

Tato dokumentace a veškeré vlastní výkresy jsou majetkem společnosti HYDROPROJEKT a.s. Bez jejího souhlasu nesmí být kopírovány ani jinak zpřístupněny třetím osobám. Tato dokumentace je zpracována v souladu s platnými technickými normami, platnými ke dnu vydání. Jiné osoby než objednatel nejsou oprávněny tuto dokumentaci bez jeho souhlasu používat, kopírovat (ani kopie zpřístupnit třetím osobám).
Poznámka: Podpis zodpovědné osoby je uveden pouze v originálu. Tento dokument nemá náležitosti účetního dokladu.

ŘEZ A - A

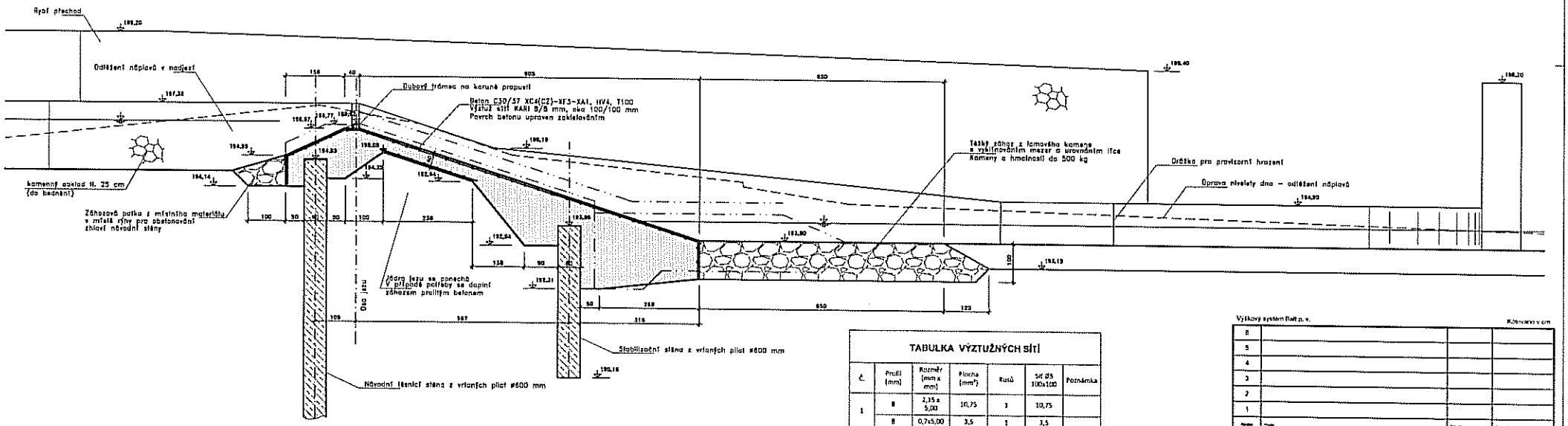

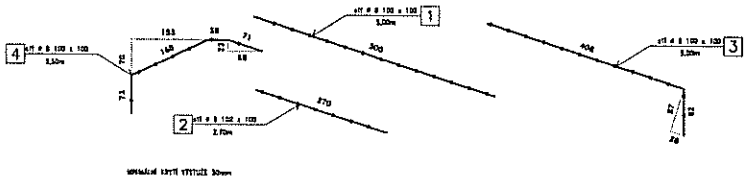

TABULKA VÝZTUŽNÝCH SÍTÍ

Č.	Prutů (mm)	Rozměr (mm x mm)	Plocha (mm²)	Kusů	Síť Ø5 100x100	Poznámka
1	8	2,15 x 5,00	10,75	1	10,75	
	8	0,7x5,00	3,5	1	3,5	
2	8	2,15 x 2,70	5,805	1	5,805	
	8	0,7 x 2,70	1,89	1	1,89	
3	8	2,15 x 5,00	10,75	1	10,75	
	8	0,7x5,00	3,5	1	3,5	
4	8	2,15 x 3,50	7,525	1	7,525	
	8	0,70 x 3,50	2,45	1	2,45	
Celková plocha (mm²)					46,17	
Hmotnost na 1 m² (kg)					3,1	
Hmotnost celkem (kg)					141,127	

Výškový systém Balt po. v.

Kótování v cm

6			
5			
4			
3			
2			
1			
Změna	Popis	Datum	Schválil

HYDROPROJEKT
AKCIOVÁ SPOLEČNOST
Pobočka Praha: Táborská 31, 140 16 Praha 4, www.hydroprojekt.cz, praha@hydroprojekt.cz

SWECO
Sweco Hydroprojekt a.s.

VYPRACOVAL	ING. KAŇKOVSKÝ	HP	ING. KAŇKOVSKÝ
KONTROLOVAL	ING. KAŇKOVSKÝ	HLAVNÍ INŽ.	ING. BUREŠ
OBJEDNATEL	Povodí Vltavy, státní podnik		

KOORD.	ING. HANZL
DPT. Č.	09/2009
OKRES	Praha - západ
ČÍSLO ZAKÁZKY	109151312/0100
ST. PRVEK	DUR, DSP, RDS
FORMÁT	8A4
MĚŘÍTKO	1:50
KÓD ÚKOLU	00580T059/1
ČÍSLO PŘÍLOHY	F2.1 (8/1)

REKONSTRUKCE JEZU ČERNOŠICE
v ř km 8,143

PŘÍLOHA: Podélný řez ložní propustí

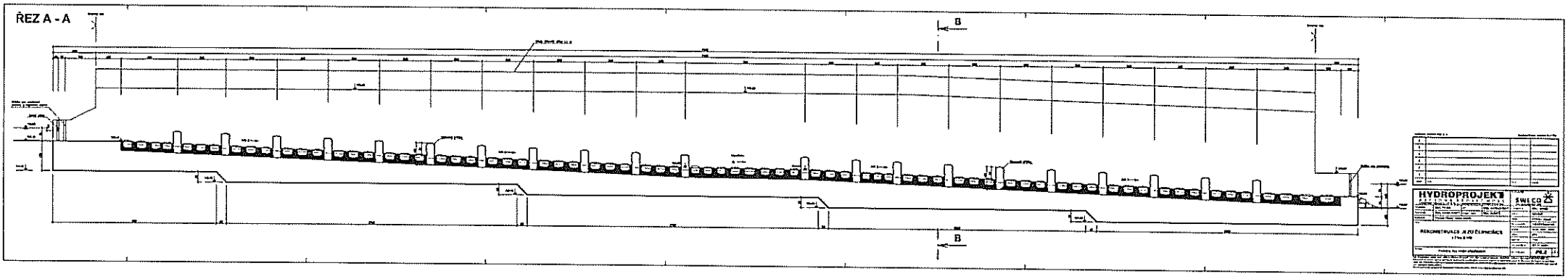
ŘEZ A - A
B
B
HYDROPROJEKT
SWECO
RECONSTRUKCE JEZU ČLUNOVICE